ARCHIEF
DOCUMENTATIEDIENST
NVHR
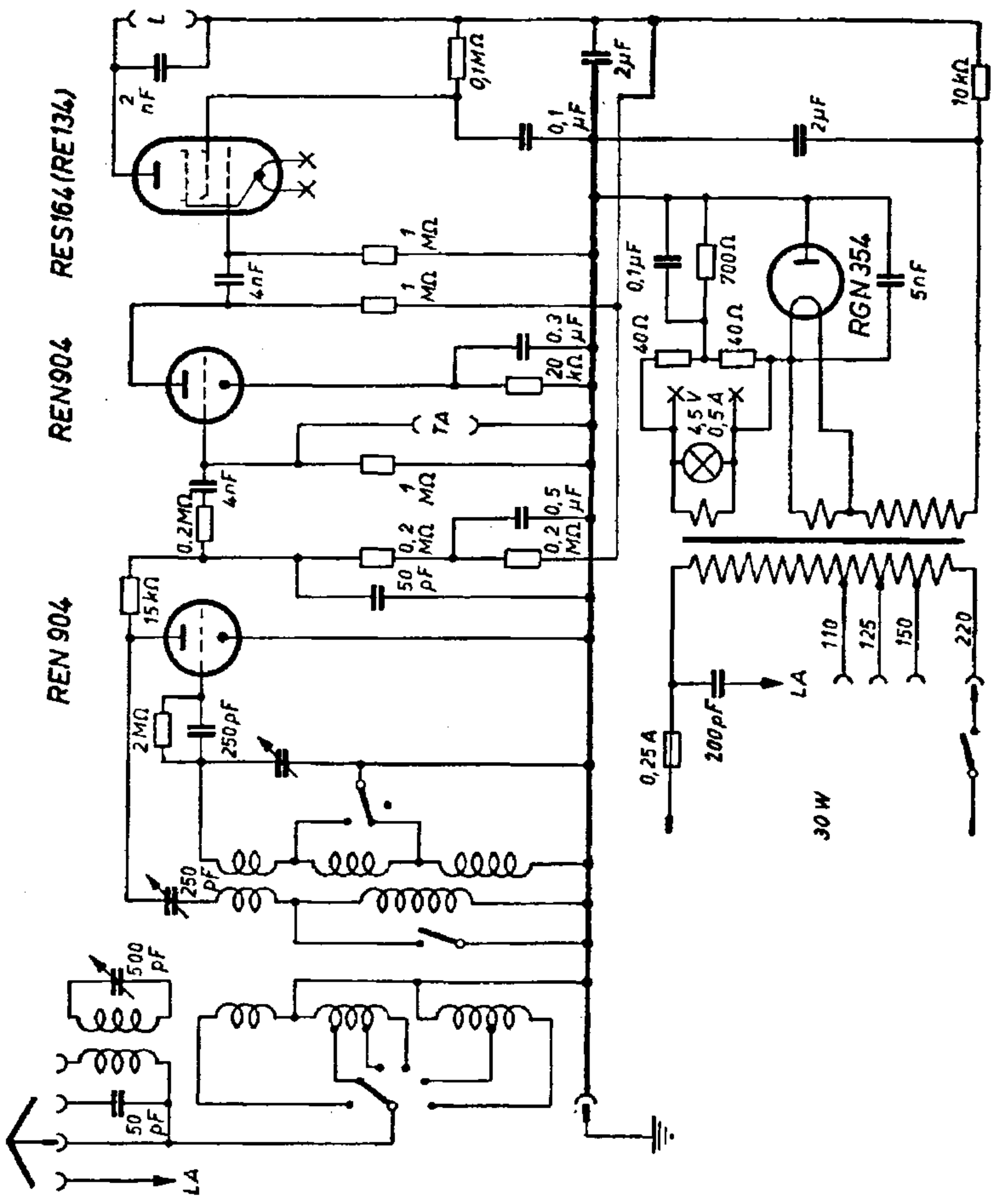
Brandt 94 W Columbus