ARCHIEF
DOCUMENTATIEDIENST
NVHR

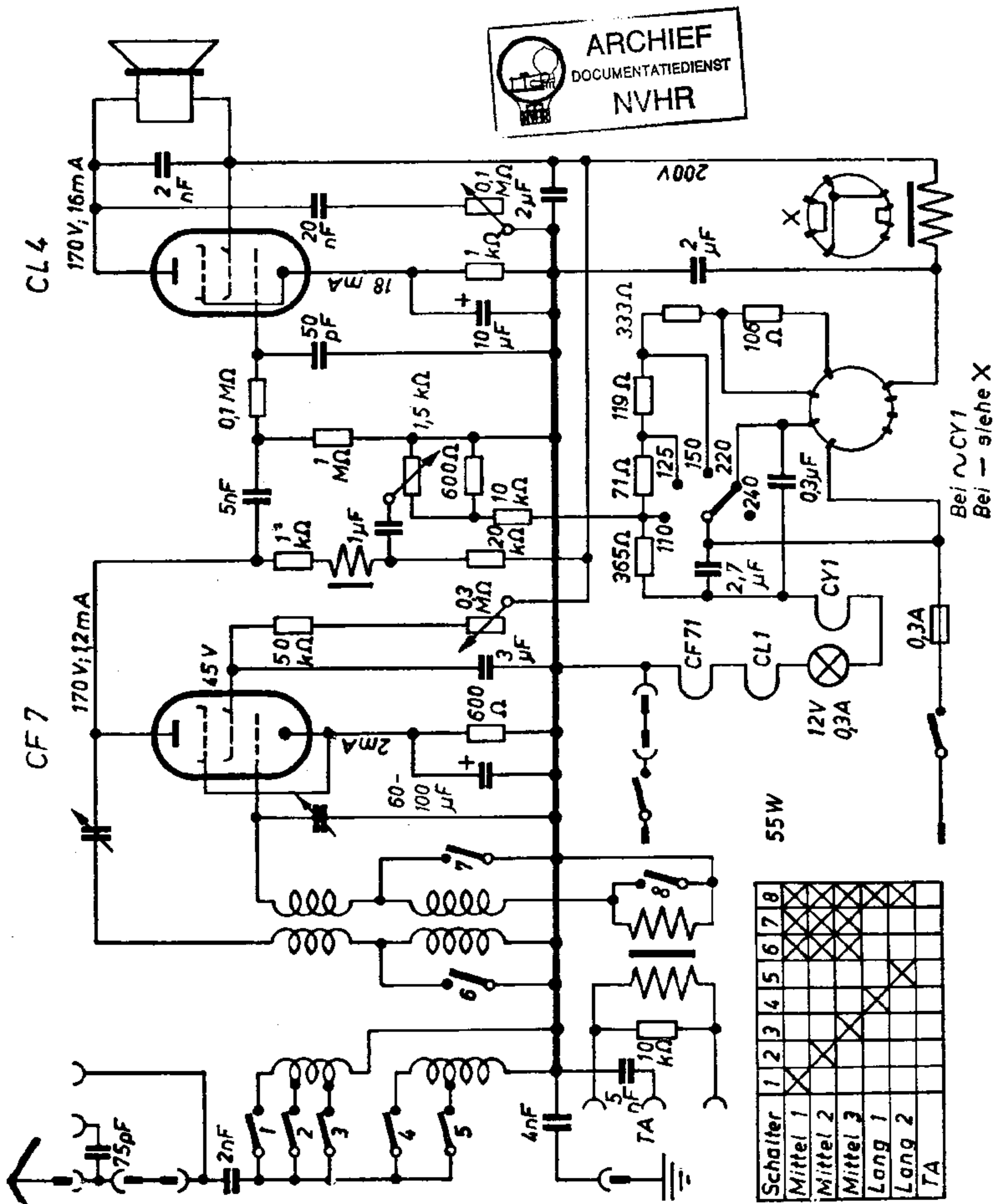

Brandt 169 GW Columbus