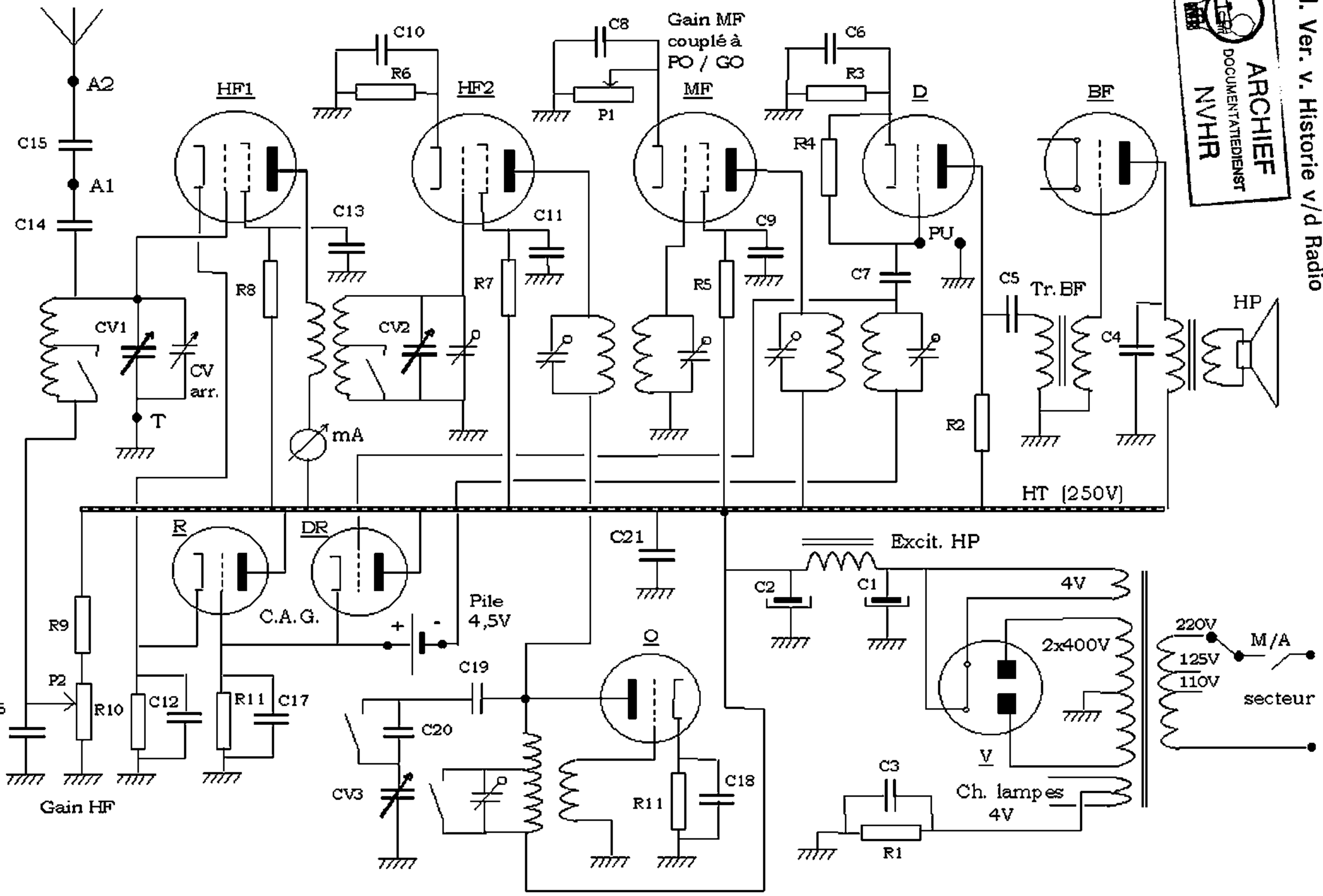

ARCHIEF
DOCUMENTATIEDIENST
NVHR

J. Ver. v. Historie v/d Radio