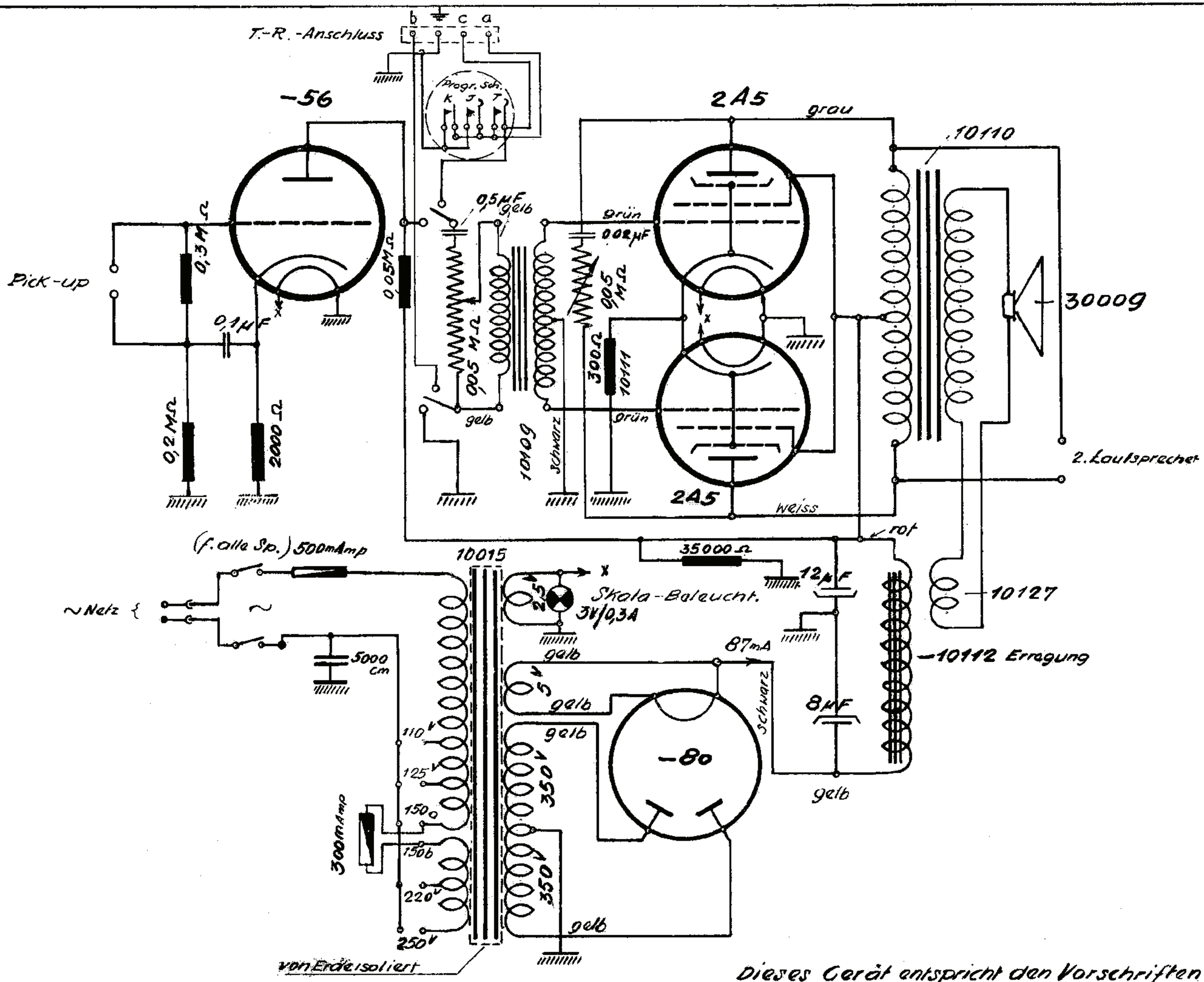

Dieses Gerät entspricht den Vorschriften des S.E.V.

Met dank aan Bjarne Stridsberg

Ned. Ver. v. Historie v/d Radio

ARCHIEF DOCUMENTATIEDIENST NVHR

T-R-Verstärker

Zeichn. No. 10100/1

Type: 54 W

gez. 12.10.34 R

Maßstab: -

kontr. 5.3.36 HB

Material: -

Sport A.-G.

5.3.36 R (s. Bel.)
Änd. 24.5.35 R