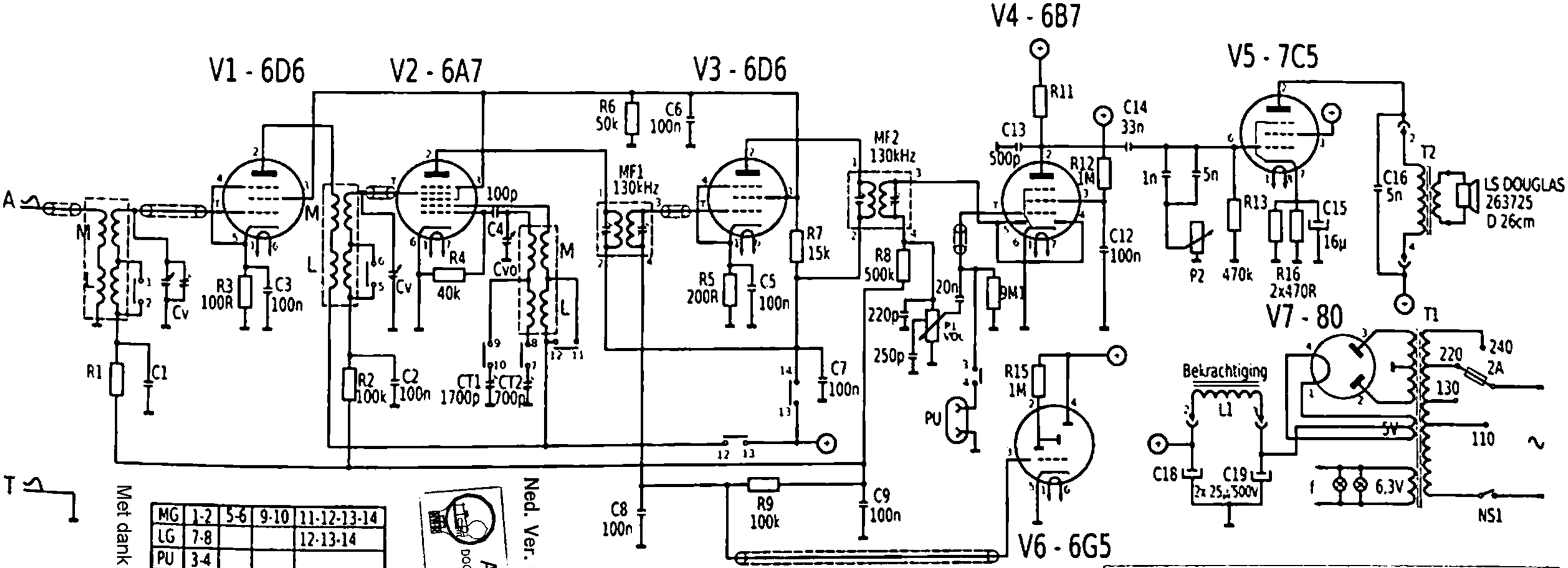

MG	1-2	5-6	9-10	11-12-13-14
LG	7-8			12-13-14
PU	3-4			

P1: 50k + 450k log
P2: 320k

BARCO MAESTRO Type 637J
eigenaar: Olens Radiomuseum ©
opname schema: Joris Van Campenhout
tekening: Eduard Hontelé 06/2018

ARCHIEF
DOCUMENTATIEDIENST
NVHR

Ned. Ver. v. Historie v/d Radi

Met dank aan John Koster