Wilhelm Johnsen A/S	Serviceanvisning	Tg. 8708
Sign. SM/KJ	Forbindelsesskema f. Modt. Type VH3	Blad 4
Dato 12/3-48		
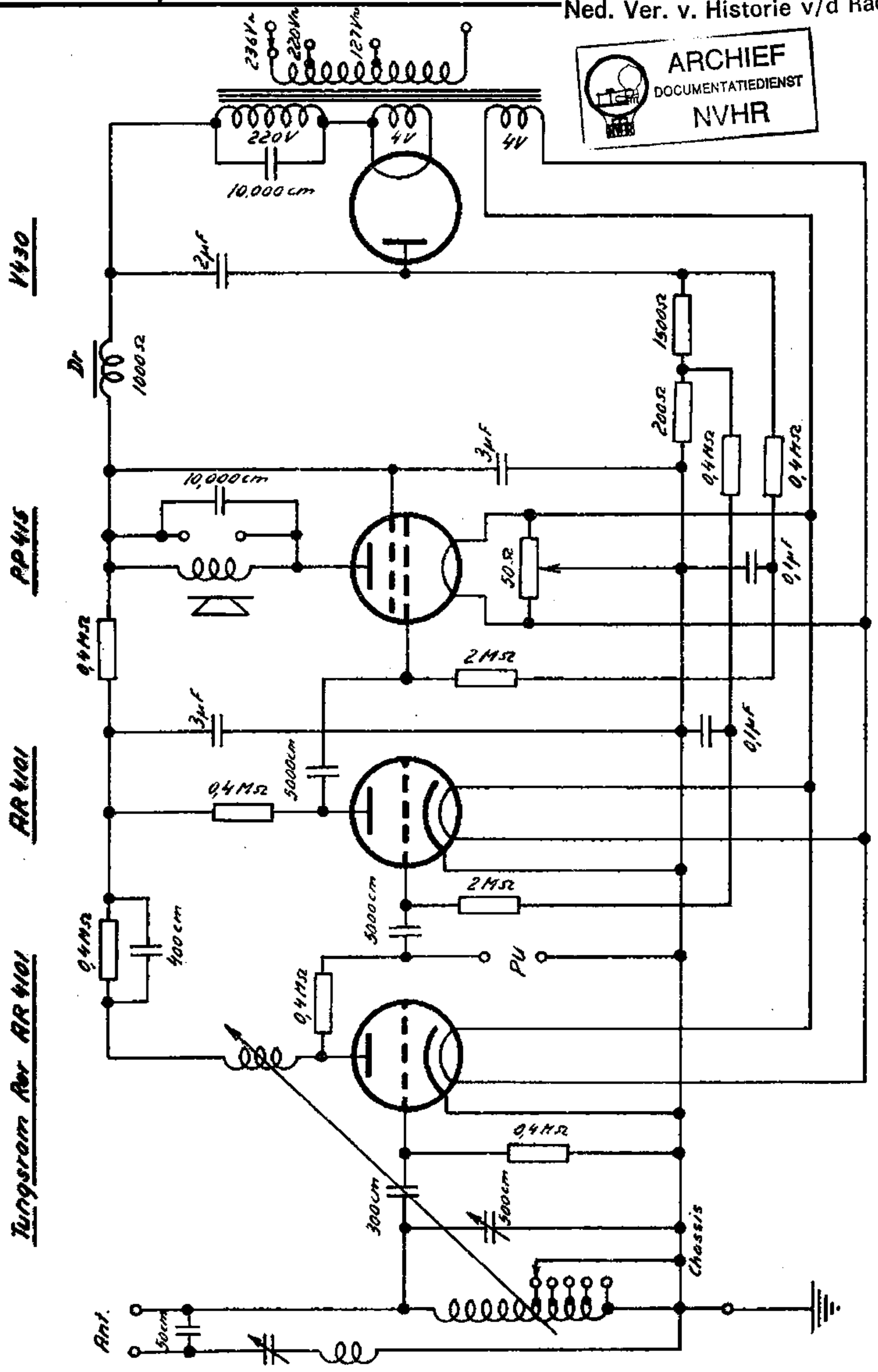
Ned. Ver. v. Historie v/d Radio-
ARCHIEF DOCUMENTATIEDIENST NVHR