Willhelm Johnsen A/S

Sign. SM/HJ.

Dato 6/4 - 45

Serviceanvisning

Forbindelsesskema f. Modt. Type: Trykknapmodt. Type L.

Tg. 8731

Blad 27.

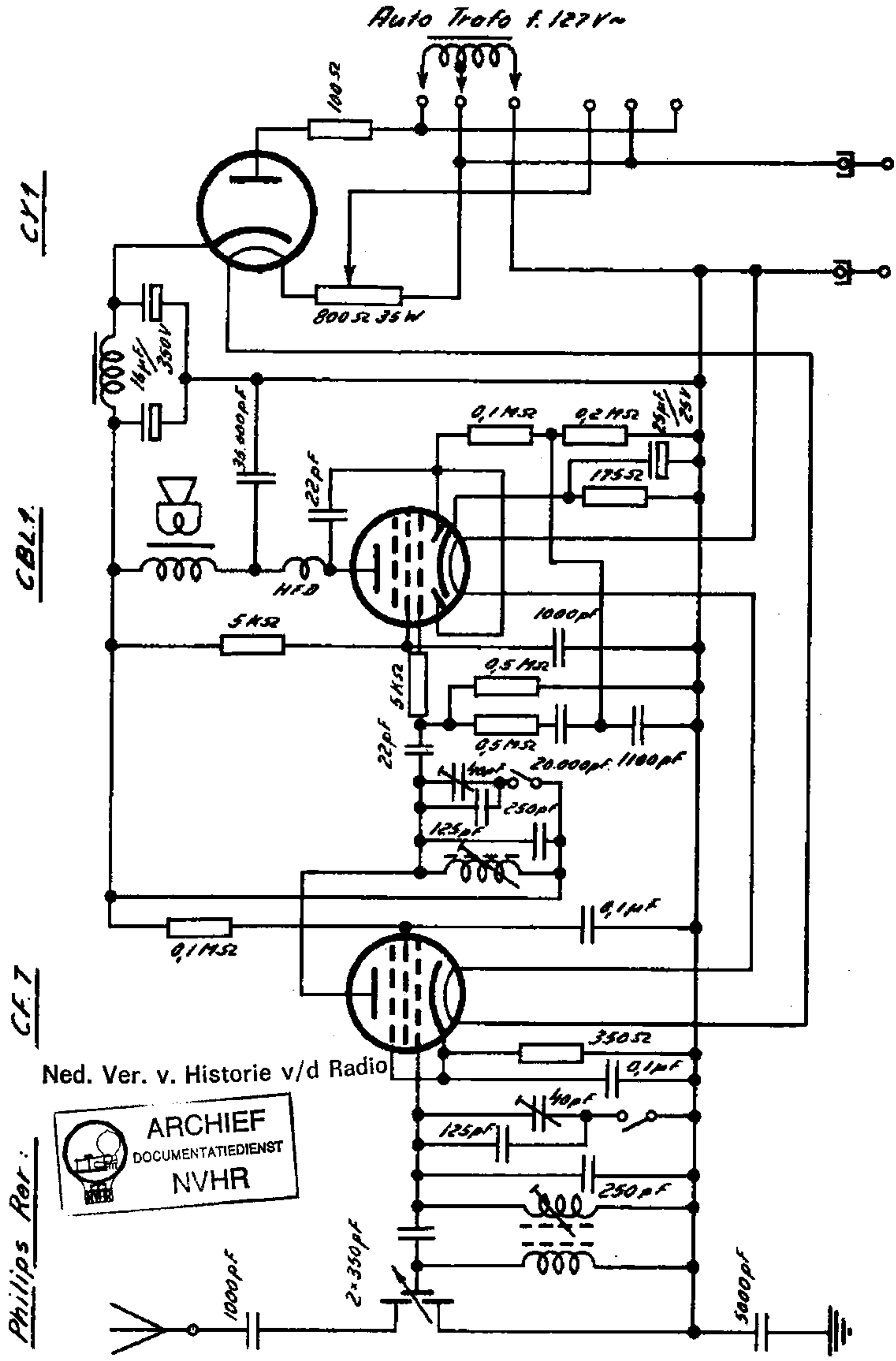

Ned. Ver. v. Historie v/d Radio

ARCHIEF
DOCUMENTATIEDIENST
NVHR

Philips Rør: