Wilhelm Johnsen A/S	Serviceanvisning	Tg. 8709.
Sign. SH / KJ.	Forbindelsesskema f. Modt. Type 3H3K	Blad 5
Dato 12/3-45	dyn.-magn.	Blad
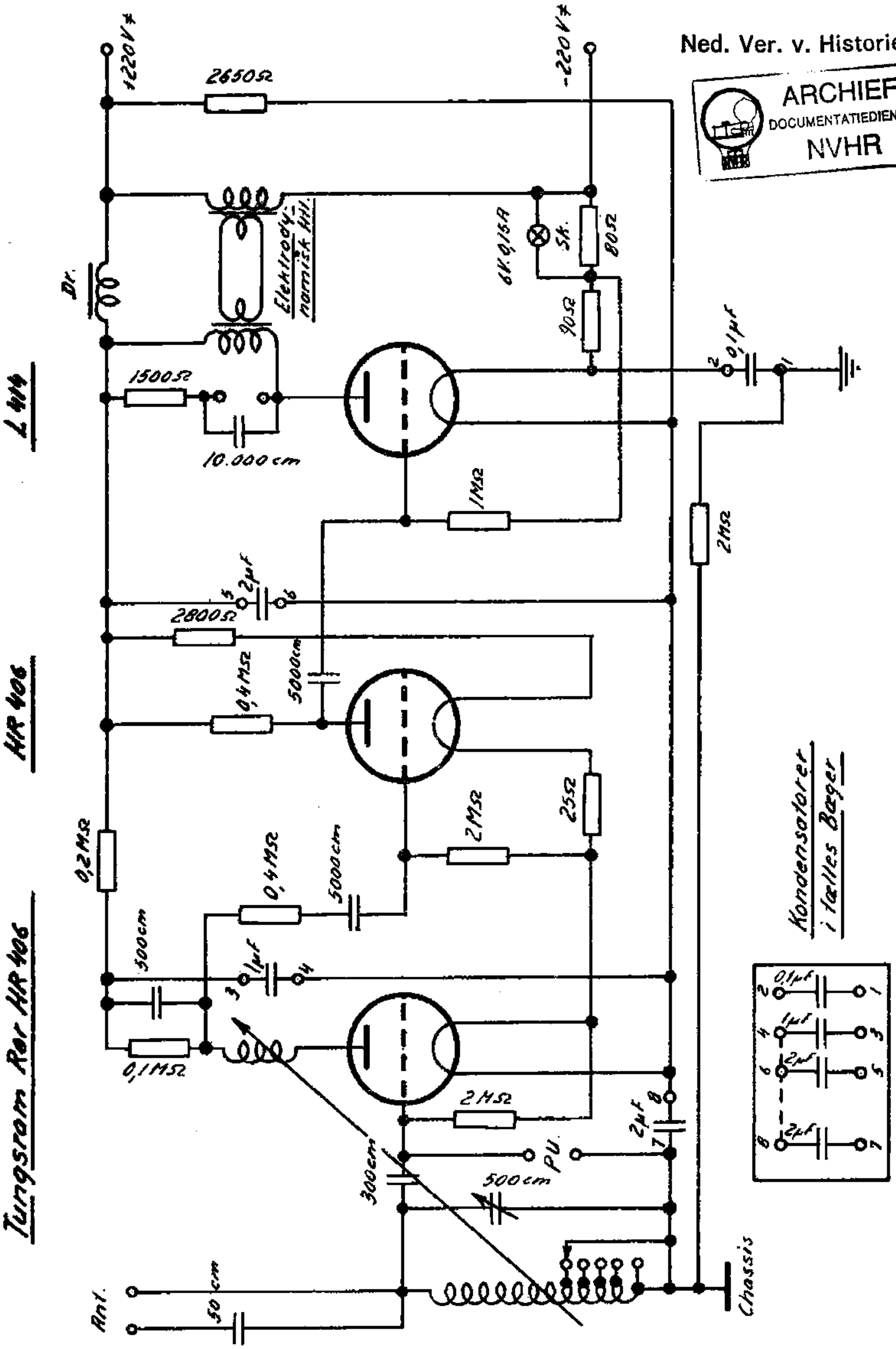
Ned. Ver. v. Historie
ARCHIEF
DOCUMENTATIEDIENST
NVHR