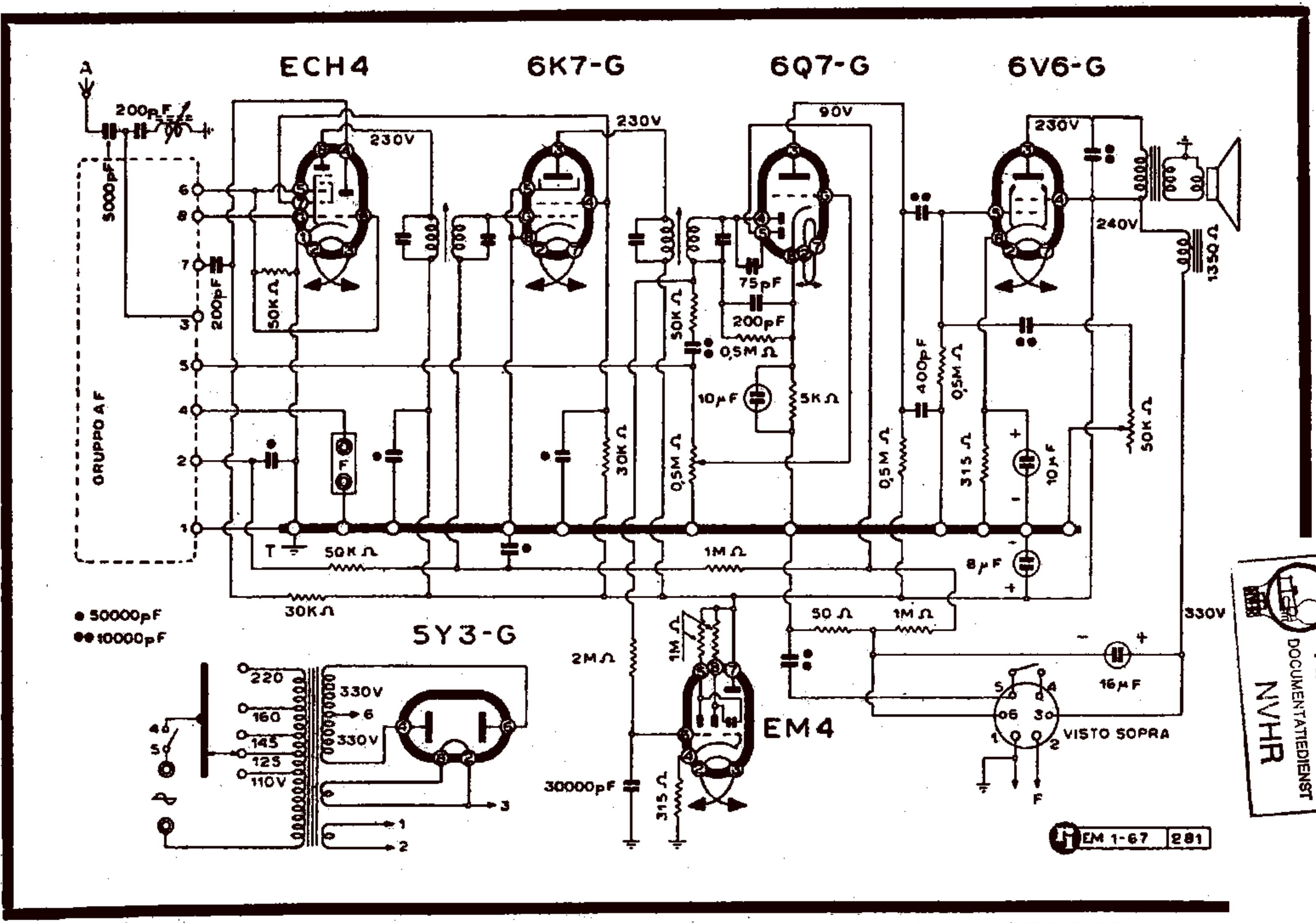

ARCHIEF DOCUMENTATIEDIENST NVHR

 Proprietà riservata