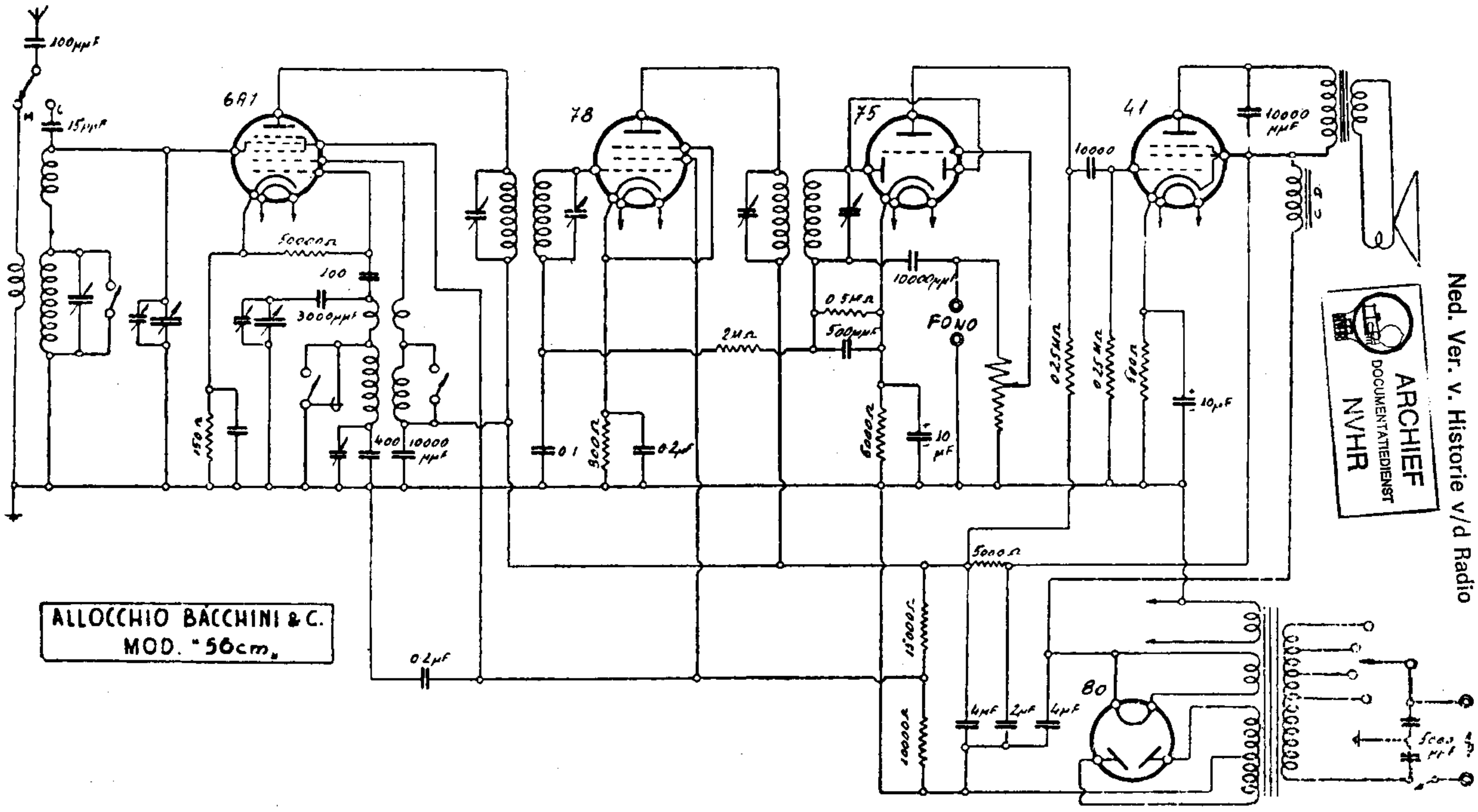


ALLOCCHIO, BACCHINI e Co. — Mod. 56, onde medie e corte. - Produzione 1934.
Media frequenza: 425 kc.

ARCHIEF
DOCUMENTATIEDIENST
NVHR

Ned. Ver. v. Historie v/d Radio