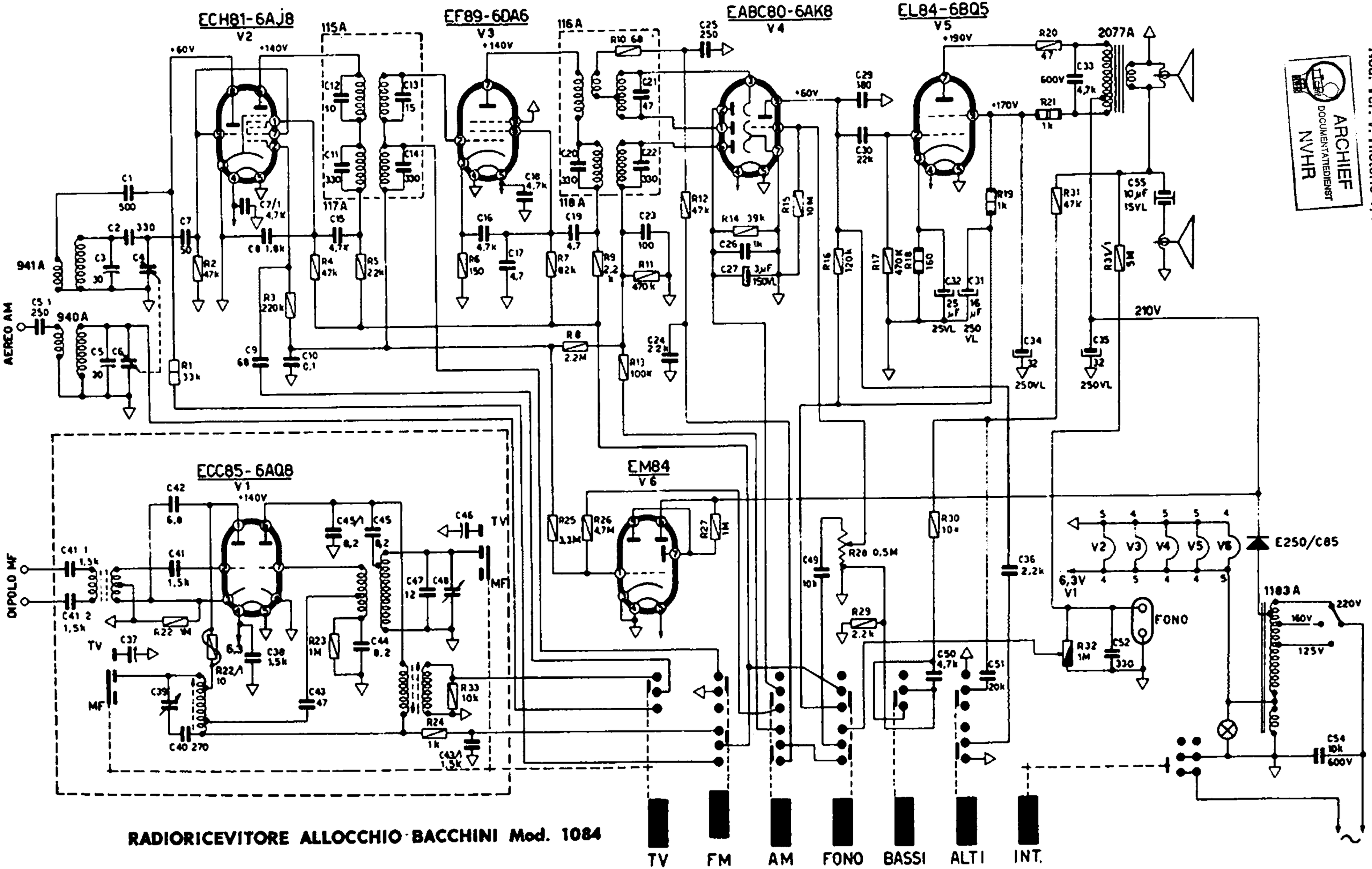

RADIORICEVITORE ALLOCCHIO BACCHINI Mod. 1084

Ned. Ver. v. Historie v/d Radio
ARCHIEF DOCUMENTATIEDIENST NVHR