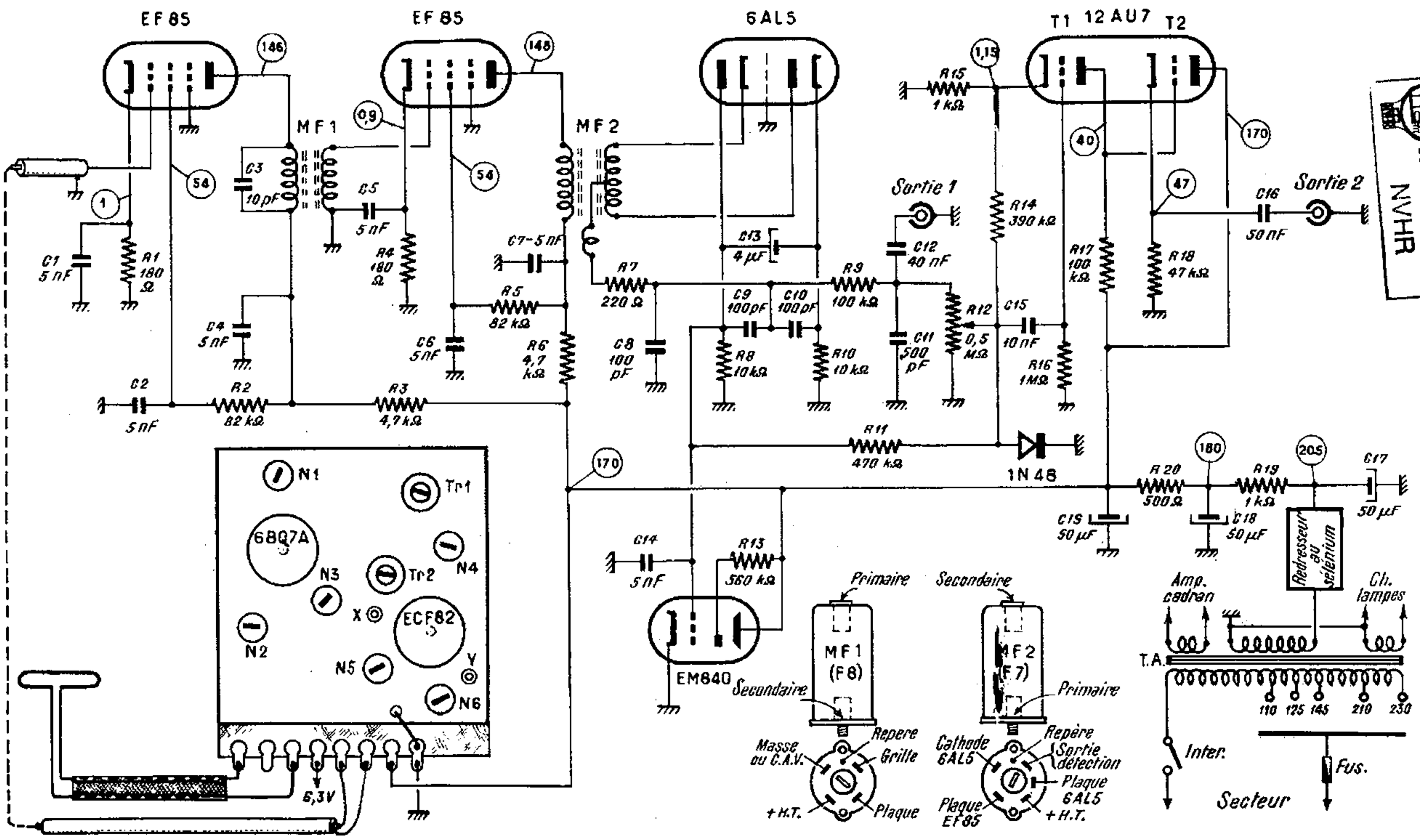

EF 85
EF 85
6AL5
T1 12 AU7 T2
146
148
0,9
54
54
1
170
170
1,15
40
47
180
205
MF 1
MF 2
C1 5 nF
R1 180 Ω
C2 5 nF
R2 82 kΩ
R3 4,7 kΩ
C3 10 pF
C4 5 nF
C5 5 nF
R4 180 Ω
C6 5 nF
C7-5 nF
R5 82 kΩ
R6 4,7 kΩ
R7 220 Ω
C8 100 pF
C13 4 µF
C9 100 pF
C10 100 pF
R8 10 kΩ
R10 10 kΩ
R9 100 kΩ
R11 470 kΩ
1N 48
Sortie 1
C12 40 nF
C11 500 pF
R12 0,5 MΩ
C15 10 nF
R16 1 MΩ
R15 1 kΩ
R14 390 kΩ
R17 100 kΩ
R18 47 kΩ
C16 50 nF
Sortie 2
NVHR
R20 500 Ω
R19 1 kΩ
C17 50 µF
C19 50 µF
C18 50 µF
Redresseur au sélénium
C14 5 nF
R13 560 kΩ
EM640
N1
Tr1
6BQ7A
N3
Tr2
N4
X
ECF82
N2
N5
Y
N6
6,3V
Primaire
Secondaire
MF 1 (F8)
MF 2 (F7)
Secondaire
Primaire
Masse ou C.A.V.
Repere
Grille
+H.T.
Plaque
Cathode 6AL5
Repère
Sortie détection
Plaque 6AL5
Plaque EF85
+H.T.
Amp. cadran
Ch. lampes
T.A.
110 125 145 210 230
Inter.
Fus.
Secteur