Ned. Ver. v. Historie v/d Radio
ARCHIEF
DOCUMENTATIEDIENST
NVHR

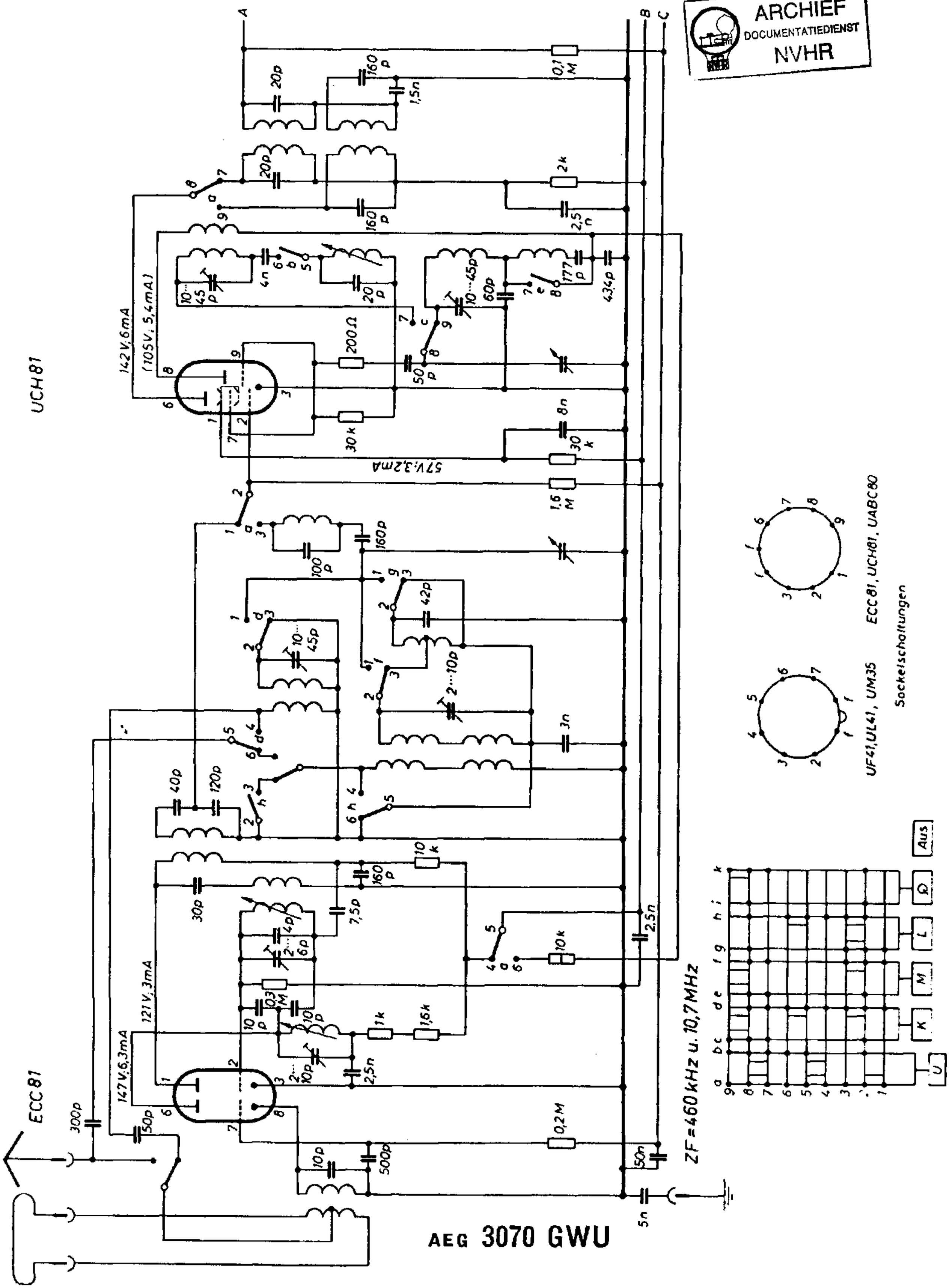

AEG 3070 GWU

AEG 3070 GWU

(rechte Seite des Schaltbildes)

143V; 6,2mA

145V; 1,2mA

28V; 0,3mA

176V; 47mA

56V; 2mA

13V; 0,3mA

9V

8,8mA

160V

198V; 84mA

55W bei 220V

E220C120