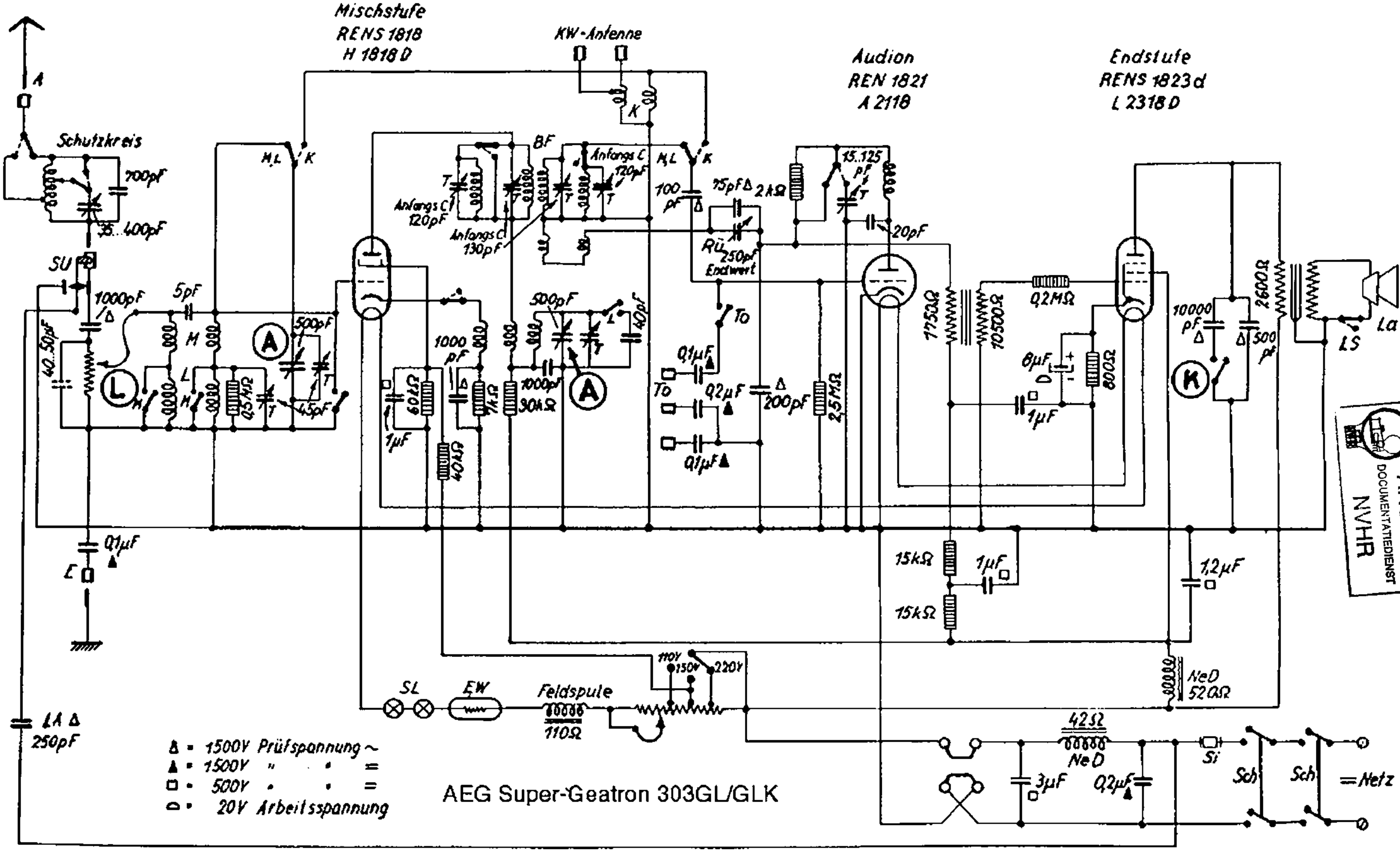

AEG Super-Geatron 303GL/GLK

ARCHIEF
DOCUMENTATIEDIENST
NVHR