Ned. Ver. v. Historie v/d Radio

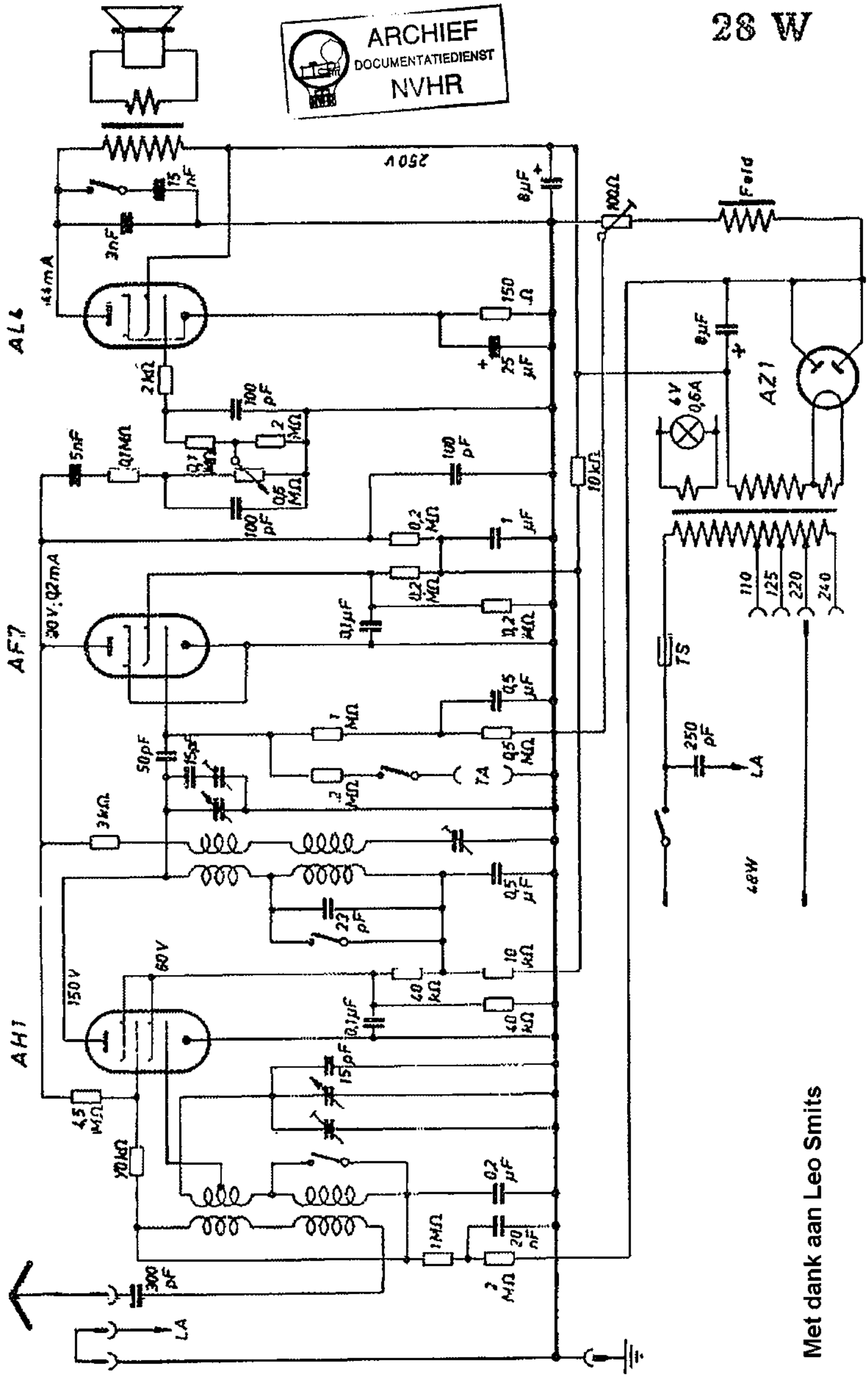

Met dank aan Leo Smits