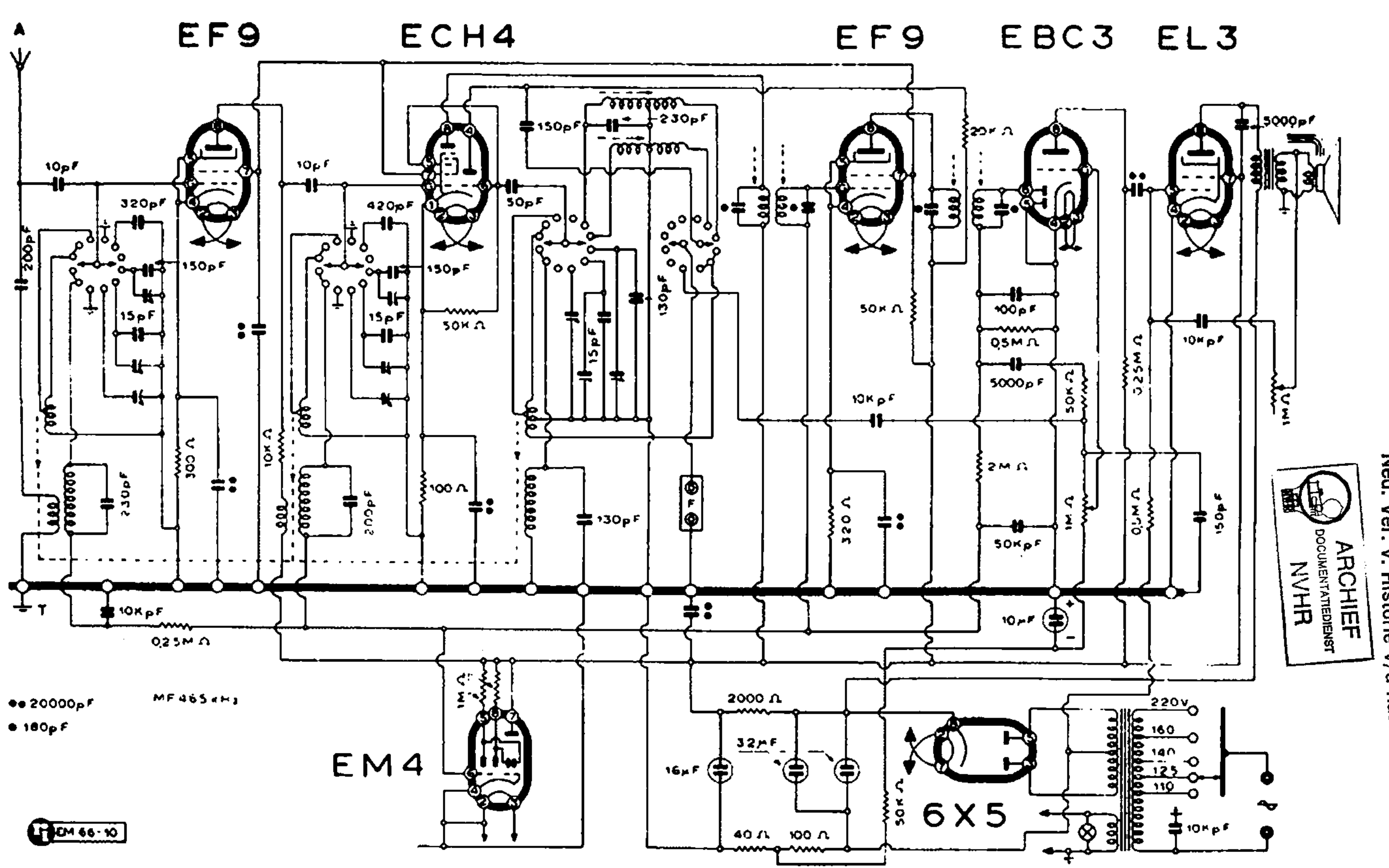

A.B.C. RADIOCOSTRUZIONI - Mod. R 962

ARCHIEF DOCUMENTATIEDIENST NVHR
Ned. Ver. v. Historie v/d Radio