Fabr: A.A.C. Type: Navn: „Piccolo" 43 Aargang: 1942-43	Rør: DK21 - DF21 - DAC21 - DL21 Skalal: Sikring:	MF: 435 Khz. 680 Mtr.

RATEKSA DIAGRAM NR. 631

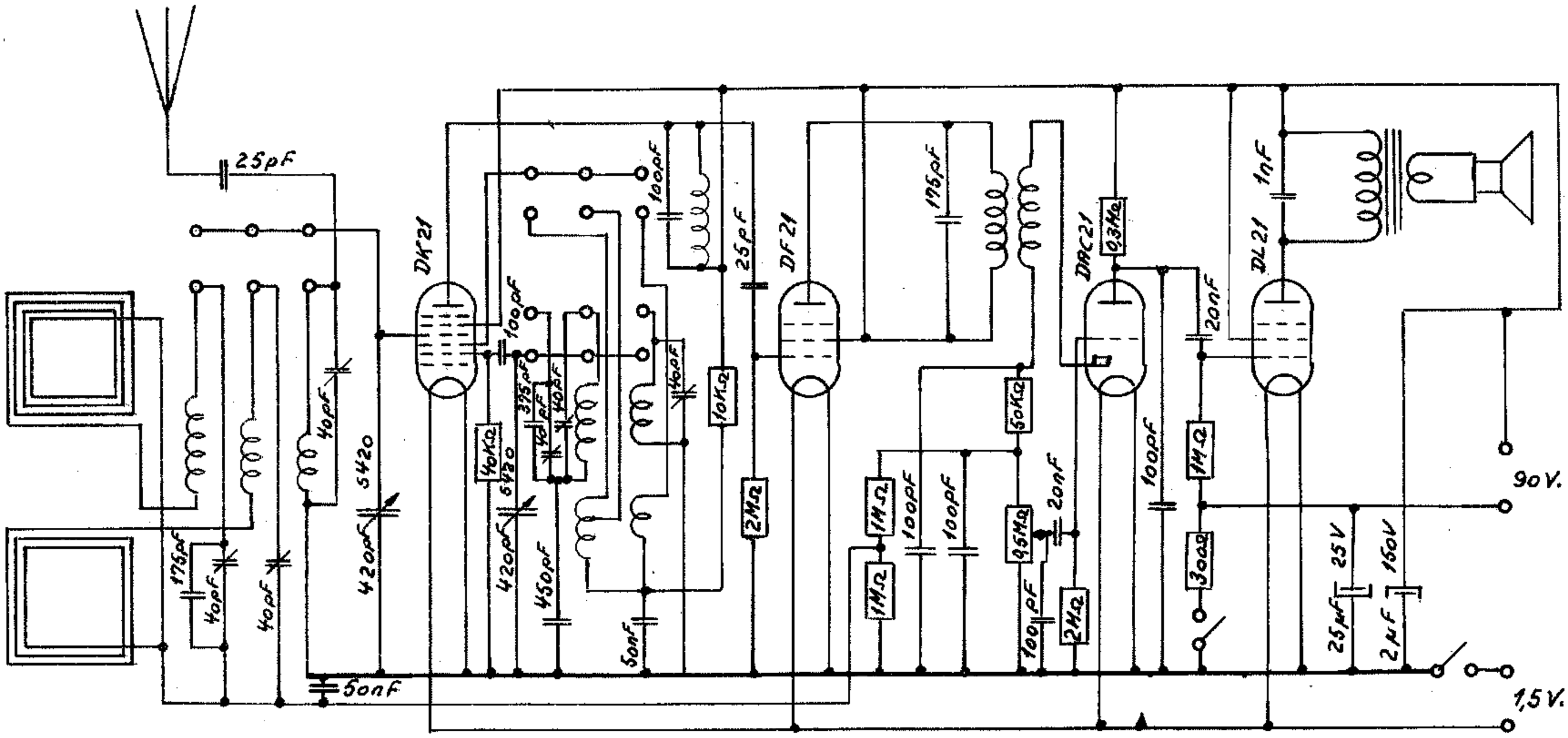

1nF = 1000pF

Anodestrøm ca 9mA
Glødestrøm ca 150mA

Følsomhed MF 65µV

KB 15-6 Mhz
MB 1500-514 Khz
LB 270-155 Khz

FD-44

Eftertryk forbudt

AR DOCUME