Fabr: A.A.C.	Rør: ECH3 - EBF2 - CL4 - EM4 CY1	RATEKSA DIAGRAM NR. 602
Type: ×(5440) 5540		
Navn:	Skalal: 5V. 0,2 Dværg	MF: 447 Khz. 671 Mtr.
Aargang: 1939 - 40	Sikring:	

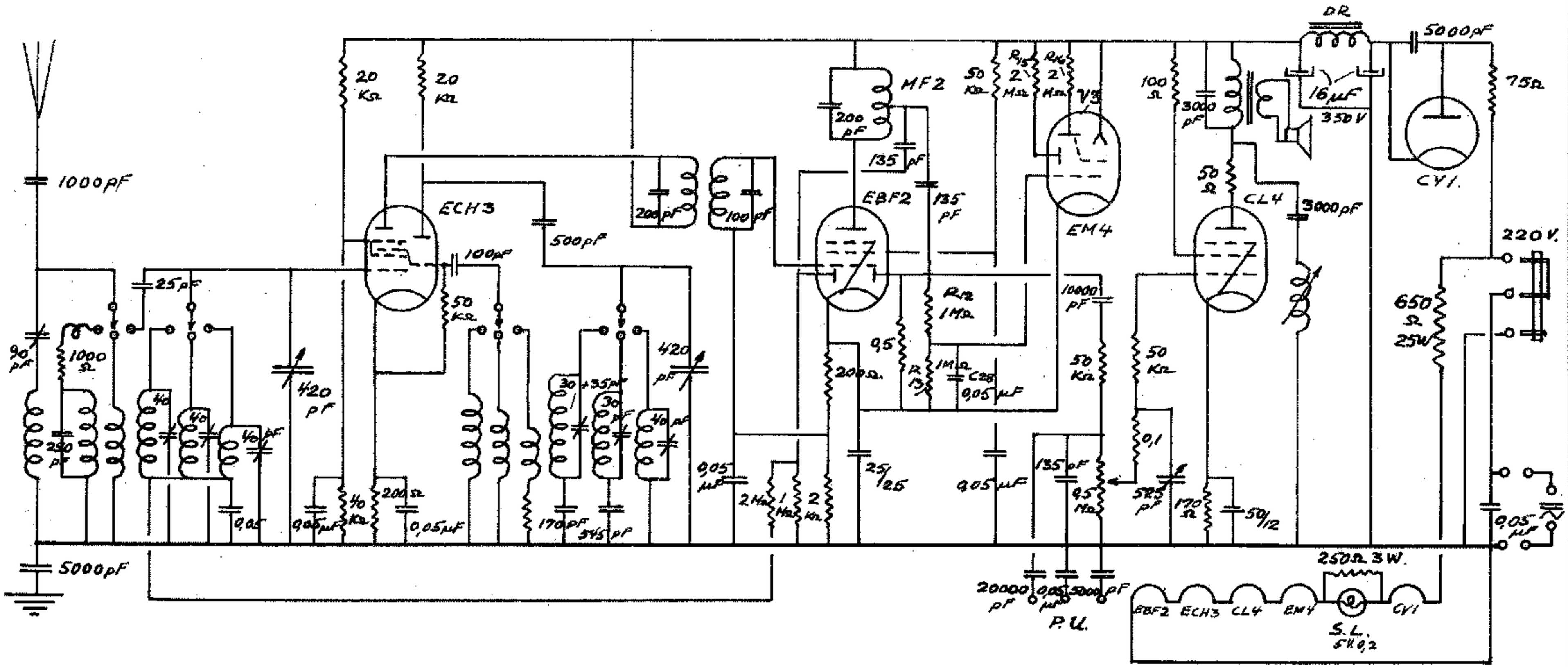

× Type 5440 som 5540, naar R12, R13, R15, R16, C28 & V3 fjernes.

Ned. Ver. v. His
ARCH
DOCUMENTAT
NVH

Eftertryk forbudt.